ФИЛТЪР НЕРЪЖДАЕМ РЕЗБОВИ ТИП "Y"

Материал неръждаема ст.1.4408; AISI 316
Налягане PN 40
Размер G 1/4" - 2"

ТЕХНИЧЕСКО ОПИСАНИЕ

Филтрите се използват в болшинството от тръбни системи, като осигуряват филтрирането на флуидите от твърди примеси и респективно поддържат работоспособността на цялата система. Възможно е изпълнение с филтърен елемент (кош) с различна големина на филтриращото сито.

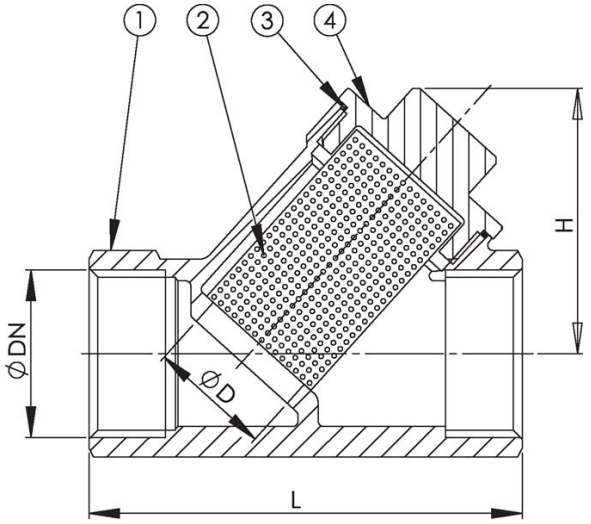

РАБОТЕН ФЛУИД / СРЕДА

• Вода, пара, термично масло, горива, смазочно масло и възпламеними хидравлични масла, петрол, въздух, газ, невъзпламеними хидравлични флуиди.
• Корозивни флуиди, питателна вода за котли, кондензат, морска вода.

ИЗПЪЛНЕНИЕ

• Различна големина на отворите на филтриращия елемент (сито).

No.	детайли	материали
1	Тяло	неръждаема ст. 1.4408 (AISI316)
2	Филтър	неръждаема ст. 1.4301 (AISI304)
3	Гарнитура	тефлон/PTFE
4	Капак	неръждаема ст. 1.4408 (AISI316)

спецификация	
Стандарт	DIN
Изпълнение	прав
Капак	на резба
Присъединяване	резба
T макс. °C	200 °C
Размер на ситото	Ø 1 mm

Dn	Pn	резба bsp	L	D	H	тегло (kg)
8	40	G 1/4"	65	11.5	37	0.3
10	40	G 3/8"	65	11.5	37	0.3
15	40	G 1/2"	65	11.5	37	0.3
20	40	G 3/4"	75	17.4	44	0.3
25	40	G 1"	90	22.5	50.5	0.6
32	40	G 1 1/4"	110	30	56.5	1
40	40	G 1 1/2"	120	34	65	1.3

ИНКОВЕС ЕООД промишлена спирателна и регулираща арматура

тел. 052 725 370, 371, 372;
факс.: 052 511 246
www.incoves.com
моб.: 0886 400 992
e-mail: office@incoves.com
Адрес: Централен офис - складова база
Варна, Западна промишлена зона, ул. "Перун" 1

20/05/2024

ФИЛТЪР НЕРЪЖДАЕМ РЕЗБОВИ ТИП "Y"

Материал неръждаема ст.1.4408; AISI 316
Налягане PN 40
Размер G 1/4" - 2"

Dn	Pn	резба bsp	L	D	H	тегло (kg)
50	40	G 2"	150	44	76	1.6

тел. 052 725 370, 371, 372; моб.: 0886 400 992 Адрес: Централен офис - складова база
факс.: 052 511 246 e-mail: office@incoves.com Варна, Западна промишлена зона, ул. "Перун" 1
www.incoves.com