ФИЛТЪР СТОМАНЕН ФЛАНЦЕВИ ТИП "Y" PN 25

Материал стомана 1.0619; DIN GS-C25
Налягане PN 25
Размер DN 200 - 300

ТЕХНИЧЕСКО ОПИСАНИЕ

Филтър тип – „Y“ Ду 200 – 300 с дренажни тапи. Филтрите са тръбопроводни елементи, които се вграждат в болшинството от тръбни системи, като осигуряват филтрирането на флуида от твърди примеси и респективно поддържат работоспособността на цялата система.

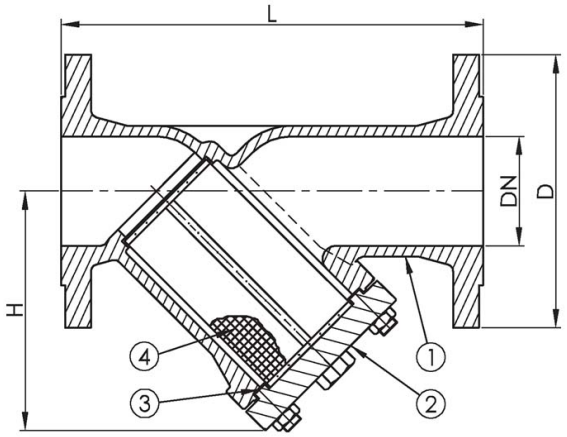

РАБОТЕН ФЛУИД / СРЕДА

• Вода, пара, горива, смазочни и възпламеними хидравлични масла, петрол, невъзпламеними хидравлични флуиди, питателна вода за котли, кондензат, морска вода.

ОПЦИИ

• Различни материали – по запитване.
• Различна големина на отворите на филтриращия елемент (сито).

No.	детайли	материали
1	Тяло	стомана 1.0619 (WCB)
2	Капак	стомана 1.0619 (WCB)
3	Гарнитура	графитна
4	Филтър	неръждаема ст. 1.4301 (AISI304)

спецификация	
Стандарт	DIN
Изпълнение	прав
Капак	на болтове
Присъединяване	фланцево EN 1092-1
Стр. дължина	EN 558, серия 1
T макс. °C	200 °C
Размер на ситото	Ø 1 mm

Dn	Pn	фланци	L	D	H	тегло (kg)
200	25	PN 25	600	360	360	135
250	25	PN 25	730	425	440	192
300	25	PN 25	850	485	525	274

ИНКОВЕС ЕООД промишлена спирателна и регулираща арматура

тел. 052 725 370, 371, 372;
факс.: 052 511 246
www.incoves.com
моб.: 0886 400 992
e-mail: office@incoves.com
Адрес: Централен офис - складова база
Варна, Западна промишлена зона, ул. "Перун" 1

20/05/2024