# КРИОГЕНЕН ПРОХОДЕН ВЕНТИЛ ТИП 01301 НА СВАРНА МУФА

Материал бронз CC491K
Налягане PN 50
Размер DN 10 - 50

ТЕХНИЧЕСКО ОПИСАНИЕ

КРИОГЕНЕН ПРОХОДЕН ВЕНТИЛ ТИП 01301, PN 50

· Горна част - фланцево присъединяване;
· Корпус и горна част от бронз;
· Напрегната салникова набивка;
· Обезмаслени за работа с кислород.
· Изделие №01301X0001 вентил
· Изделие № 01301.X.5001 възвратно спирателен
· Вход и изход с муфа за запояване на медна тръба по DIN EN 12449 или ASTM B88.

Одобрен за въздух, газове, пари, втечнени криогенни газове включително и втечнен природен газ.

· Работна темп.: -196°C / -321°F (77K) до +120°C / +248°F (393K)
· Препоръчителна темп.: -60°C / -76°F (213K) до +120°C / +248°F (393K)

ИЗПЪЛНЕНИЕ И ВАРИАНТИ
Предлагани нестандартни изпълнения само по запитване:
· Накрйаници за присъединяване към неръждаеми тръби съгласно ISO 1127
· Регулиращ клапан (тип - резбови)

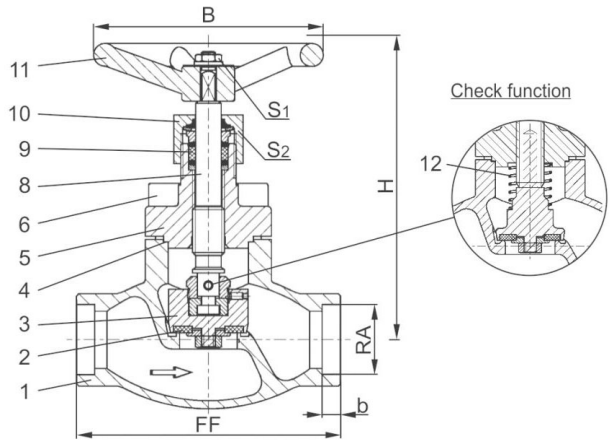


| No. | детайли | материал |
|---|---|---|
| 1 | Корпус | бронз CC491K |
| 2 | Уплътнение | тефлон PTFE / Elektrocarbon (25%) |
| 3 | Кегла | месинг CW612N |
| 4 | Уплът. горна част | тефлон PTFE / Folie |
| 5 | Горна част | бронз CC493K |
| 6 | Болтове горна част | неръжд.ст. 1.4301/A2 |
| 8 | Шпиндел | 1.4301/A 276 Grade 304 |
| 9 | Салниково уплътнение | графит/тефлон PTFE |
| 10 | Салник | месинг CW612N |
| 11 | Маховик | Al- сплав |
| 12 | Пружина | B 103 UNS C51900 |

| спецификация | |
|---|---|
| Тип: | 01301 - проходен вентил |
| Присъединителни краища: | DIN EN 12449 or ASTM B88 |
| Строителна дължина: | JIS F7425 (JIS F7363) |
| Присъединяване капап: | болтово |
| Изпълнение: | прав |
| Присъединяване: | сварни муфи |
| Задвижване: | многооборотно |
| Работна темп. | -196 °C до 120 °C |
| Препоръчителна темп. | -60°C до 120 °C |


**ИНКОВЕС ЕООД промишлена спирателна и регулираща арматура**

тел. 052 725 370, 371, 372; моб.: 0886 400 992 Адрес: Централен офис - складова база
факс.: 052 511 246 e-mail: office@incoves.com Варна, Западна промишлена зона, ул. "Перун" 1
www.incoves.com


08/05/2024

# КРИОГЕНЕН ПРОХОДЕН ВЕНТИЛ ТИП 01301 НА СВАРНА МУФА

Материал бронз CC491K
Налягане PN 50
Размер DN 10 - 50

| условен размер | Dn | 10 | 15 | 20 | 25 | 32 | 40 | 50 |
|---|---|---|---|---|---|---|---|---|
| Обозначение на размера | X. | X=DNRA, пример: вентил DN10 за медна тръба RAØ12mm, X=1012 | | | | | | |
| Строителна дължина | FF | 60 | 85 | 85 | 115 | 115 | 140 | 160 |
| Височина | H | 140 | 140 | 140 | 140 | 170 | 175 | 200 |
| Външен диаметър на тръбата | RA | в зависимост от поръчката | | | | | | |
| Дълбочина на муфата | b | 6 | 6 | 8 | 8 | 10 | 13 | 20 |
| Диаметър на маховика | B | 80 | 100 | 100 | 100 | 125 | 125 | 125 |
| Ключово разстояние | S1 | 10 | 10 | 10 | 10 | 13 | 13 | 13 |
| Ключово разстояние | S2 | 30 | 30 | 30 | 30 | 36 | 36 | 36 |
| Тегло | ca. kg | 1,0 | 1,3 | 1,7 | 2,0 | 2,8 | 4,2 | 6,7 |
| Коефициент Kvs | m3/h | 1,6 | 4.3 | 6,7 | 11,5 | 12,1 | 22,6 | 37,1 |
| Коефициент Cv | gal /min | 1.9 | 5,0 | 7,8 | 13,4 | 14,1 | 26,3 | 43,2 |

**ИНКОВЕС ЕООД промишлена спирателна и регулираща арматура**

тел. 052 725 370, 371, 372;
факс.: 052 511 246
www.incoves.com

моб.: 0886 400 992
e-mail: office@incoves.com

Адрес: Централен офис - складова база
Варна, Западна промишлена зона, ул. "Перун" 1