КРИОГЕНЕН ПРОХОДЕН ВЕНТИЛ ТИП 01325 С УДЪЛЖЕН ШПИНДЕЛ НА РЕЗБА

Материал	неръждаема стомана 1.4308
Налягане	PN 50
Размер	DN 10 - 50

ТЕХНИЧЕСКО ОПИСАНИЕ

Криогенни-спирателни и възвратно-спирателни вентили, PN50

- неръждаемо тяло и бронзов капак
- предварително напрегнат салник
- почистени и обезмаслени за работа с кислород

Присъединяване на резба (G) съгл. ISO 228/1
- Арт.№ 01325.X.0011 (H = 270mm) вентили
- Арт.№ 01325.X.0021 (H = 370mm) вентили

- Арт.№ 01325.X.5011 (H = 270mm) възвратно спирателни вентили
- Арт.№ 01325.X.5021 (H = 370mm) възвратно спирателни вентили

Присъединяване на резба тип NPT съгл. ANSI B 1.20.1
- Арт.№ 01325.X.0016 (H = 270mm) вентили
- Арт.№ 01325.X.0026 (H = 370mm) вентили

- Арт.№ 01325.X.5016 (H = 270mm) възвратно спирателни вентили
- Арт.№ 01325.X.5026 (H = 370mm) възвратно спирателни вентили

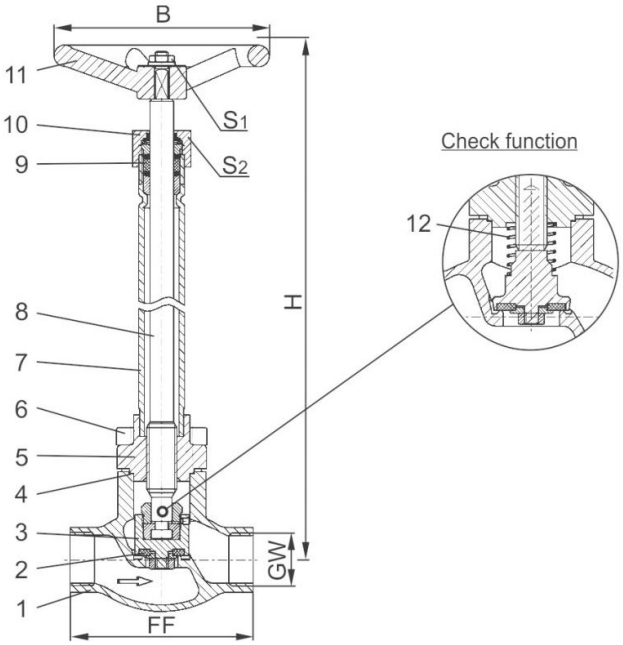

ОПЦИИ

- резба (R) асс. съгл. ISO 7-Rc
- удължение H до 900mm
- регулиращ клапан (с резбово присъединяване)

РАБОТЕН ФЛУИД / СРЕДА

Одобрено за газове, пари и втечнени криогенни газове и LNG.

ИНКОВЕС ЕООД промишлена спирателна и регулираща арматура

19/05/2024

тел. 052 725 370, 371, 372; моб.: 0886 400 992 Адрес: Централен офис - складова база

факс.: 052 511 246 e-mail: office@incoves.com Варна, Западна промишлена зона, ул. "Перун" 1

www.incoves.com

КРИОГЕНЕН ПРОХОДЕН ВЕНТИЛ ТИП 01325 С УДЪЛЖЕН ШПИНДЕЛ НА РЕЗБА

Материал неръждаема стомана 1.4308
Налягане PN 50
Размер DN 10 - 50

№	материали	Din en	Astm
1	Тяло	1.4308	A 351 CF8
2	Седло	тефлон PTFE / графитен пълнеж (25%)	
3	Клапан	месинг CW614N	B 283 UNS C38500
4	Гарнитура на капака	тефлон PTFE	
5	Горна част	CC493K	B 505 UNS C93200
6	Болтове	1.4301/A2	A194B8
7	Удължител	1.4541	A 213 TP 321
8	Шпиндел	1.4301	A 276 Grade 304
9	Салников уплът.	графитно / тефлон PTFE	
10	Гайка салникова	месинг CW614N	B 283 UNS C38500
11	Маховик	алуминиева сплав	
12	Пружина	CW452K	B 159 UNS C51900

спецификация	
Тип 01325	криогенен възвратен вентил PN 50
Присъединителни краища	резбови
Строителна дължина	фабрична нормала
Присъединяване капака	фланцево
Изпълнение	прав
Присъединяване	резбово
Задвижване	ръчно
Работна темп. [°C]	-196 °C / -321 °F
	до +120 °C / +248 °F

номинален размер	Dn	10	10	15	20	25	40	40	50
Размер на резбата	GW	1/4	3/8	1/2	3/4	1	1-1/4	1-1/2	2
Размерен код	.X.	0200	0300	0400	0600	1000	1200	1400	2000
Строителна дължина	FF	70	70	85	100	115	130	130	155
Височина	H	270 mm до 370 mm							
Маховик-0	B	100	100	100	100	100	125	125	125
Размер на шестостена	S1	7	7	7	7	7	10	10	10
Размер на шестостена	S2	30	30	30	30	30	36	36	36
Тегло	ca. kg	1.4	1.4	1.7	2.1	2.4	4.7	4.7	7.2
Kvs-стойност	m3/h	1.6	2.2	4.3	6.7	11.5	20.6	22.6	37.1
Cv-стойност	gal/min	1.9	2.6	5.0	7.8	13.4	23.9	26.3	43.2

ИНКОВЕС ЕООД промишлена спирателна и регулираща арматура

тел. 052 725 370, 371, 372;
факс.: 052 511 246
www.incoves.com

моб.: 0886 400 992
e-mail: office@incoves.com

Адрес: Централен офис - складова база
Варна, Западна промишлена зона, ул. "Перун" 1

19/05/2024