САМОЗАТВАРЯЩ ВЕНТИЛИ КОВЪК ЧУГУН ФЛАНЦЕВИ ЪГЛОВ С РЪЧКА DIN PN 16

Материал	ковък чугун EN-JS1025; DIN GGG40.3
Налягане	PN 16
Размер	DN 15 - 80

ТЕХНИЧЕСКИ ХАРАКТЕРИСТИКИ

Самозатварящите вентили се използват най-често във водните или горивни системи, в които вентилите стоят нормално отворени и могат да се активират чрез ръчка, която освобождава пружина затваряща вентила. Освен това, вентилите могат да се използват и като обикновенни спирателни вентили, като се затварят с щатния маховик. Уплътнение - метал / метал.

РАБОТНИ ФЛУИДИ / СРЕДА

Вода, термично масло, горива, масла, запалими хидравлични масла, негорими хидравлични масла, петрол, питателна вода за котли, кондензат и морска вода.

ИЗПЪЛНЕНИЕ

Други материали по запитване

• Стомана 1.0619
• Различни стандарти на фланцево присъединяване - ANSI / JIS

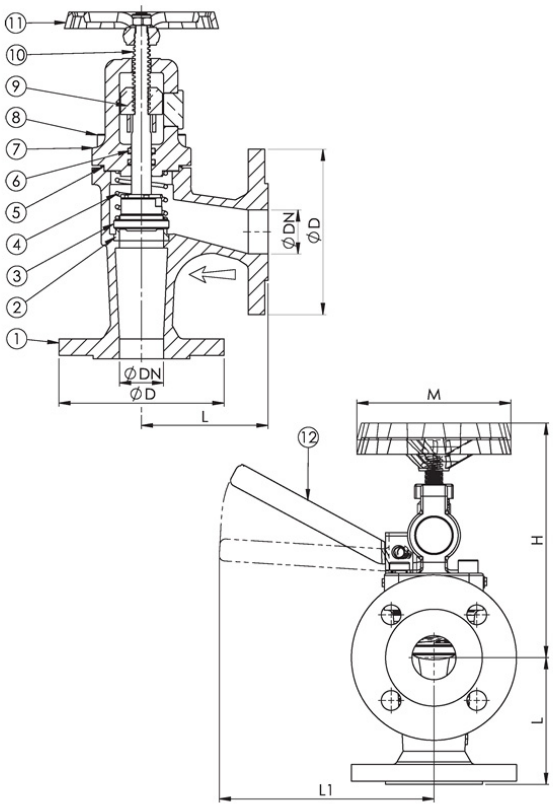

No.	детайли	материали
1	Тяло	ковък чугун EN-JS1030 (GGG40)
2	Седло ring	неръждаема ст. 1.4301 (AISI304)
3	Клапан	неръждаема ст. 1.4301 (AISI304)
4	Пружина	пружинна стомана SH (1084 ASTM A713)
5	Гарнитура	гума-армирана
6	О-пръстен	FPM/FKM
7	Капак	ковък чугун EN-JS1030 (GGG40)
8	Болт	8.8 FZB
9	Гайка за настройка	месинг CW617N (Ms58)
10	Шпиндел	неръждаема ст. 1.4301 (AISI304)
11	Ръчно колело	сив чугун EN-JL1040 (GG25)
12	Лост (ръчка)	неръждаема ст. 1.4301 (AISI304)

спецификация	
Стандарт	DIN
Присъединяване	ISO 7005-2
Строителна дължина	ISO 5752, серия 8
Присъед. на капака	болтово
Изпълнение	ъглов
Присъединяване	фланцево
Управление	ръчно с колело / самозатварящ
Задвижване	многооборотно
T макс. °C 120 °C Bar	16 Bar
T макс. °C 180 °C Bar	10 Bar

ИНКОВЕС ЕООД промишлена спирателна и регулираща арматура

тел. 052 725 370, 371, 372;
факс.: 052 511 246
www.incoves.com

моб.: 0886 400 992
e-mail: office@incoves.com

Адрес: Централен офис - складова база
Варна, Западна промишлена зона, ул. "Перун" 1

20/05/2024

САМОЗАТВАРЯЩ ВЕНТИЛИ КОВЪК ЧУГУН ФЛАНЦЕВИ ЪГЛОВ С РЪЧКА DIN PN 16

Материал ковък чугун EN-JS1025; DIN GGG40.3
Налягане PN 16
Размер DN 15 - 80

Dn	Pn	фланци/pn	L	D	L1	H	M	тегло (kg)
15	PN 16	PN 16	90	95	166	185	120	4.3
20	PN 16	PN 16	95	105	166	185	120	4.5
25	PN 16	PN 16	100	115	168	195	120	5.6
32	PN 16	PN 16	105	140	168	194	120	7.1
40	PN 16	PN 16	115	150	201	217	140	10
50	PN 16	PN 16	125	165	204	217	140	12
65	PN 16	PN 16	145	185	278	254	140	17
80	PN 16	PN 16	155	200	285	259	160	24

тел. 052 725 370, 371, 372; моб.: 0886 400 992 Адрес: Централен офис - складова база
факс.: 052 511 246 e-mail: office@incoves.com Варна, Западна промишлена зона, ул. "Перун" 1
www.incoves.com