Сферичен Кран Неръждаем Резбови От 3 Части DIN PN 40

Материал	неръжд. ст. 1.4408; AISI 316
Налягане	PN 40

ТЕХНИЧЕСКО ОПИСАНИЕ

Сферичните кранове се използват главно като спирателни елементи в системи за пренос на флуиди, където се изисква висока пропускливост.

• Задейства се чрез завъртане на 90°.
• Пълна проходимост.
• Тяло от три части свързани чрез болтово съединение.
• Шпиндел – осигурен против избиване.
• Присъединяване резбово – NPT

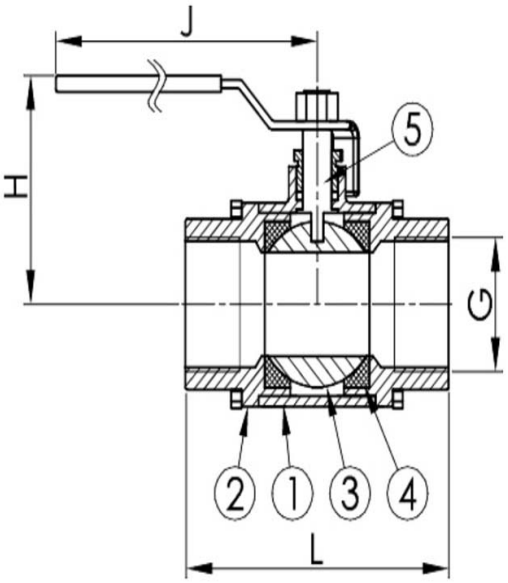

РАБОТЕН ФЛУИД / СРЕДА

• Вода, пара, корозивни флуиди, горива, смазочни и хидравлични масла, петрол, въздух, газ, невъзпламеними хидравлични флуиди.
• Питателна вода за котли, кондензат.
• Морска вода.

ИЗПЪЛНЕНИЕ

• Различни материали по поръчка.

ОПЦИИ

• Разтоварващ отвор на сферата

Размери:1/2″ – 1″

No.	ДЕТАЙЛИ	МАТЕРИАЛИ
1	Тяло	неръждаема ст. 1.4408 (AISI316)
2	Капак	неръждаема ст. 1.4408 (AISI316)
3	Сфера	неръждаема ст. 1.4408 (AISI316)
4	Седло	тефлон/PTFE
5	Шпиндел	неръждаема ст. 1.4408 (AISI316)

СПЕЦИФИКАЦИЯ	
Стандарт	DIN 3202 F1
Стандарт на резбата	ISO 228-1. BSPP
Строителна дължина	EN 558, серия 1
Изпълнение	прав
Присъединяване	резбово
Управление	с ръчка
Задвижване	секторно
T макс. °C	170 °C

Сферичен Кран Неръждаем Резбови От 3 Части DIN PN 40 Материал неръжд. ст. 1.4408; AISI 316
Налягане PN 40

DN	PN	Резба/BSP	L	H	J	Тегло (kg)
15	40	G 1/2"	75	64	121	0,7
20	40	G 3/4"	80	70	121	0,8
25	40	G 1"	90	75	155	1,1

тел. 052 725 370, 371, 372; моб.: 0886 400 992 Адрес: Централен офис - складова база
факс.: 052 511 246 e-mail: office@incoves.com Варна, Западна промишлена зона, ул. "Перун" 1
www.incove.com