# ФИЛТЪР МЕСИИНГОВ РЕЗБОВИ ТИП "Y"

Материал месинг CW710R; DIN SoMs59
Налягане PN 16
Размер G 1/2" - 2"

ТЕХНИЧЕСКО ОПИСАНИЕ

Филтрите се използват в болшинството от тръбни системи, като осигуряват филтрирането на флуидите от твърди примеси и респективно поддържат работоспособността на цялата система. Възможно е изпълнение с филтърен елемент (кош) с различна големина на филтриращото сито.

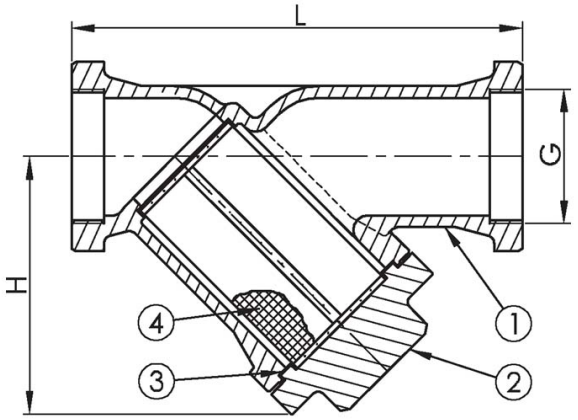


РАБОТЕН ФЛУИД / СРЕДА

• Вода, термично масло, горива, смазочно масло и възпламеними хидравлични масла, петрол, въздух, газ, невъзпламеними хидравлични флуиди.
• Питателна вода за котли, кондензат, морска вода.

ИЗПЪЛНЕНИЕ

• Различна големина на отворите на филтриращия елемент (сито).

| No. | детайли | материали |
|---|---|---|
| 1 | Тяло | месинг CW614N (Ms58) |
| 2 | Капак | месинг CW614N (Ms58) |
| 3 | Гарнитура | гума-армирана |
| 4 | Филтър | неръждаема ст. 1.4301 (AISI304) |

| спецификация | |
|---|---|
| Стандарт | DIN |
| Изпълнение | прав |
| Капак | на резба |
| Присъединяване | резба |
| T макс. °C | 120 °C |
| Размер на ситото | Ø 1 mm |

| Dn | Pn | резба bsp | L | H | тегло (kg) |
|---|---|---|---|---|---|
| 15 | PN 16 | G 1/2" | 60 | 35 | 0.2 |
| 20 | PN 16 | G 3/4" | 68 | 42 | 0.3 |
| 25 | PN 16 | G 1" | 76 | 55 | 0.7 |
| 32 | PN 16 | G 1 1/4" | 90 | 63 | 1.5 |
| 40 | PN 16 | G 1 1/2" | 105 | 77 | 1.5 |
| 50 | PN 16 | G 2" | 125 | 91 | 4 |

**ИНКОВЕС ЕООД промишлена спирателна и регулираща арматура**

тел. 052 725 370, 371, 372;
факс.: 052 511 246
www.incoves.com
моб.: 0886 400 992
e-mail: office@incoves.com
Адрес: Централен офис - складова база
Варна, Западна промишлена зона, ул. "Перун" 1