КЛАПА БЪТЕРФЛАЙ ТИП LUG JIS 5K

Материал EN-JL1030; DIN GGG40
Налягане 5 K
Размер DN 40 - 300

ТЕХНИЧЕСКО ОПИСАНИЕ

Клапа бътерфлай, меко уплътняваща, центрична с едноделен шпиндел тип "LUG". Уплътнителният елемент - гумен маншет, вулканизиран към тялото. Горен фланец съгласно ISO 5211.

Вулканизирания маншет позволява клапата да изпълнява функциите си и при отрицателни стойности на налягането (вакуум).

РАБОТЕН ФЛУИД / СРЕДА

• Горива, смазочно масло и горими хидравлични масла,
• Петрол, въздух, газ, негорими хидравлични флуиди, питателна вода за котли, кондензат.
• Питейна вода
• Морска вода.

ИЗПЪЛНЕНИЕ

• Диск от неръждаема стомана AISI 316.
• Маншет - гумен EPDM или NBR, (по запитване FPM/FKM).
• Други материали по запитване.

ОПЦИИ

• Ръчно задвижване
• Задвижване с редуктор
• Електрическо или пневматично задвижване.

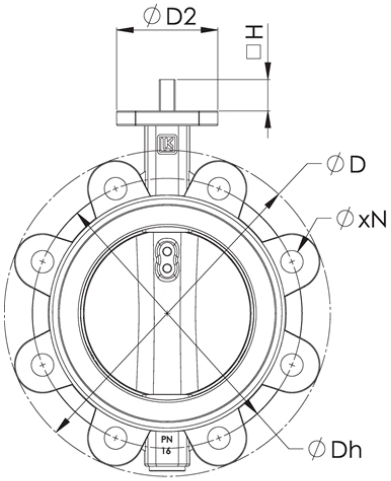

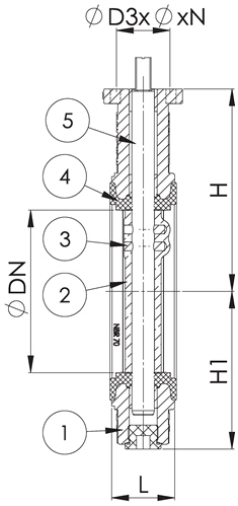

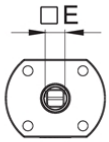

No.	детайли	материали
1	Тяло	ковък чугун EN-JL1030 (GGG 40)
2	Клапа (диск)	неръждаема ст. 1.4408 (AISI AISI 316)
3	Маншет	гума NBR / EPDM
4	Щифт	неръждаема ст. 1.4401 (AISI 304)
5	Шпиндел	неръждаема ст. 1.4408 (AISI AISI 316)

спецификация	
Стандарт фланци	JIS B2220 5K
Горен фланец	ISO 5211
Строителна дължина	EN 558, серия 20
Изпълнение	прав
Присъединяване	междуфланцево
Управление	ръчно, с редуктор, електрическо задвижване, пневмо задвижване
Задвижване	секторно 90°
T макс. °C	NBR маншет макс. 90 °C
	EPDM маншет 130 °C
макс. работно налягане (Bar)	7 (Bar) при -30°C ÷ +95°C

ИНКОВЕС ЕООД промишлена спирателна и регулираща арматура

тел. 052 725 370, 371, 372; моб.: 0886 400 992 Адрес: Централен офис - складова база
факс.: 052 511 246 e-mail: office@incoves.com Варна, Западна промишлена зона, ул. "Перун" 1
www.incoves.com

26/04/2024

КЛАПА БЪТЕРФЛАЙ ТИП LUG JIS 5K

Материал EN-JL1030; DIN GGG40
Налягане 5 K
Размер DN 40 - 300

Dn	Pn	фланци/pn	L	#e	ød	ødh	Thd.x n	ød2	ød3xøxn	#h	H	H1	Kg
40	5K	5K	33	11	147	95	M12x4	90	70x9x4(F07)	19	113	66	2.1
50	5K	5K	43	11	161	105	M12x4	90	70x9x4(F07)	19	118	71	3.5
65	5K	5K	46	11	185	130	M12x4	90	70x9x4(F07)	19	126	80	4.4
80	5K	5K	46	11	188	145	M16x4	90	70x9x4(F07)	19	133	88	5.5
100	5K	5K	52	11	226	165	M16x8	90	70x9x4(F07)	19	147	106	7.4
125	5K	5K	56	14	260	200	M16x8	90	70x9x4(F07)	19	160	118	10
150	5K	5K	56	14	290	230	M16x8	90	70x9x4(F07)	19	180	140	13
200	5K	5K	60	17	335	280	M20x8	90	70x9x4(F07)	25	204	167	16
250	5K	5K	68	22	420	345	M20x12	125	102x12x4 (F10)	30	245	203	31
300	5K	5K	78	22	478	390	M22x12	125	102x12x4 (F10)	30	270	228	43

ИНКОВЕС ЕООД промишлена спирателна и регулираща арматура

тел. 052 725 370, 371, 372;
факс.: 052 511 246
www.incoves.com

моб.: 0886 400 992
e-mail: office@incoves.com

Адрес: Централен офис - складова база
Варна, Западна промишлена зона, ул. "Перун" 1

26/04/2024