КРИОГЕНЕН ЪГЛОВ ВЕНТИЛ ТИП 01332 НА ЗАВАРКА

Материал неръждаема стомана 1.4308
Налягане PN 50
Размер DN 15 - 50

ТЕХНИЧЕСКО ОПИСАНИЕ

Криогенни вентили ъглови PN50

- неръждаемо тяло и бронзов капак
- с напрегнато салниково уплтнение
- почистени и обезмаслени за работа с кислород

Неръждаеми накрайници за челна заварка съгл. ISO 1127 и ASTM A312
- Арт.№ 01332.X.000*

Сварни муфи за неръждаеми тръби съгл. ISO 1127 и ASTM A312
- Арт.№ 01332.X.0004

РАБОТЕН ФЛУИД / СРЕДА

С одобрение за газове, пари и втечнени криогенни газове и LNG.

ОПЦИИ

- регулиращ клапан (с резбово присъединяване)
- клапан с възвратна функция
- различна дебелина на стената на удължителните тръби съответстваща на дебелината на присъединителните тръби при присъединяване на челна заварка

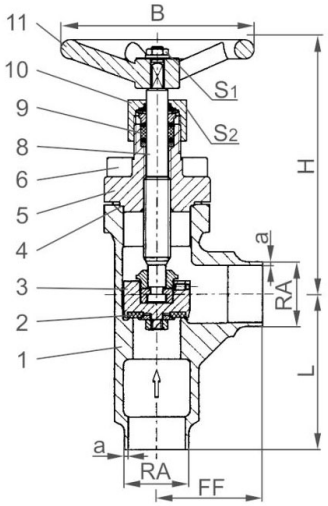

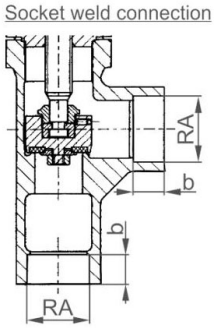

№	материали	Din en	Astm
1	Тяло	1.4308	A 351 CF8
2	Седло	тефлон PTFE/с графитен пълнеж (25%)	
3	Клапан	месинг CW614N	B 283 UNS C38500
4	Гарнитура на капака	тефлон PTFE	
5	Горна част	CC493K	B 505 UNS C93200
6	Болтове	1.4301/A2	A 194 B8
7	Шпиндел	1.4301	A 276 Grade 304
9	Салников уплът.	графитно / тефлон PTFE	
10	Гайка салникова	месинг CW614N	B 283 UNS C38500
11	Маховик	алуминиева сплав	

спецификация	
Тип 01332	криогенен възвратен вентил PN 50
Присъединителни краища	за заварка или сварна муфа
Строителна дължина	заводска нормала
Присъединяване капака	фланцево
Изпълнение	ъглов
Присъединяване	на заварка
Задвижване	ръчно
Работна темп. [°C]	-196 °C / -321 °F
	до +120 °C / +248 °F

ИНКОВЕС ЕООД промишлена спирателна и регулираща арматура

тел. 052 725 370, 371, 372; моб.: 0886 400 992 Адрес: Централен офис - складова база
факс.: 052 511 246 e-mail: office@incoves.com Варна, Западна промишлена зона, ул. "Перун" 1
www.incoves.com

09/05/2025

КРИОГЕНЕН ЪГЛОВ ВЕНТИЛ ТИП 01332 НА ЗАВАРКА

Материал неръждаема стомана 1.4308
Налягане PN 50
Размер DN 15 - 50

номинален размер	Dn	15	20	25	32	40	50
Размерен код	.X.	1521	2026	2533	3242	4048	5060
Строителна дължина	FF	40	50	55	60	58	85
Височина	H	140	140	140	170	175	200
Външен размер на тръбата-Ø ISO 1127	RA	21.3	26.9	33.7	42.0	48.3	60.3
Дебелина на стената ISO 1127	a	2.0	2.0	2.0	2.0	2.0	2.0
Външен диаметър на тръбата-Ø ASTM A312	RA	21.34	26.67	33.4	-	48.26	60.33
Дебелина на стената ASTM A312	a	размери S10 или S40					
Дълбочина на муфата	b	10	13	13	13	13	16
Маховик-Ø	B	100	100	100	125	125	125
Дължина	L	50	65	80	80	90	90
Размер на шестостена	S1	7	7	7	10	10	10
Размер на шестостена	S2	30	30	30	36	36	36
Тегло	ca. kg	1.0	1.3	1.7	3.1	3.3	6.0
Kvs-стойност	m3/h	6.0	10.5	17.2	32.0	35.0	57.0
Cv-стойност	gal/min	7.0	12.2	20.0	37.2	40.7	66.3

тел. 052 725 370, 371, 372; моб.: 0886 400 992 Адрес: Централен офис - складова база
факс.: 052 511 246 e-mail: office@incoves.com Варна, Западна промишлена зона, ул. "Перун" 1
www.incoves.com