КРИОГЕНЕН ПРОХОДЕН ВЕНТИЛ ТИП 01301 СЪС ЗАПОЕНИ МЕДНИ КРАИЩА

Материал бронз CC491K
Налягане PN 50
Размер DN 10 - 50

ТЕХНИЧЕСКО ОПИСАНИЕ

КРИОГЕНЕН ПРОХОДЕН ВЕНТИЛ ТИП 01301 С ЗАПОЕНИ МЕДНИ ПРИВАРИШИ, PN 50

· Горна част - фланцево присъединяване
· Корпус и горна част от бронз
· Напрегната салникова набивка
· Обезмаслени за работа с кислород
· Изделие №01301X0008 вентил
· Изделие № 01301.X.5008 възвратно спирателен вентил
· Вход и изход с запоени привариши за присъединяване към медна тръба

Одобрен за генераторни газове и дълбоко охладени втечнени газове като кислород, азот, криптон, въглероден двуокис, аргон, двуазотен окис, трифлоурометан, въглероден окис, метан, етан и етилен.

· Работна темп.: -196°C / -321°F (77K) до +120°C / +248°F (393K)
· Препоръчителна темп.: -60°C / -76°F (213K) до +120°C / +248°F (393K)

ИЗПЪЛНЕНИЕ И ВАРИАНТИ
Предлагани нестандартни изпълнения само по запитване:
· Накрйаници за присъединяване към неръждаеми тръби съгласно ISO 1127
· Регулиращ клапан (тип - резбови)

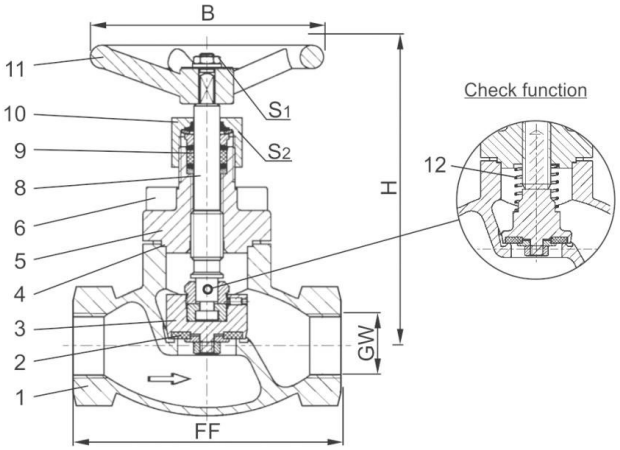

No.	детайли	материал
1	Корпус	бронз CC491K
2	Уплътнение	тефлон PTFE / Elektrocarbon (25%)
3	Кегла	месинг CW612N
4	Уплът. горна част	тефлон PTFE / Folie
5	Горна част	бронз CC493K
6	Болтове горна част	неръжд.ст. 1.4301/A2
8	Шпиндел	1.4301/A 276 Grade 304
9	Салниково уплътнение	графит/тефлон PTFE
10	Салник	месинг CW612N
11	Маховик	Al- сплав
12	Пружина	B 103 UNS C51900
13	Сварни краища	мед B 152 UNS C12200

спецификация	
Тип:	01301 - проходен вентил
Присъединителни краища:	DIN EN 12449 or ASTM B88
Строителна дължина:	JIS F7425 (JIS F7363)
Присъединяване капап:	болтово
Изпълнение:	прав
Присъединяване:	сварни муфи
Задвижване:	многооборотно
Работна темп. [°C]	-196 °C до 120 °C
Препоръчителна темп. [°C]	-60°C до 120 °C

ИНКОВЕС ЕООД промишлена спирателна и регулираща арматура

тел. 052 725 370, 371, 372;
факс.: 052 511 246
www.incoves.com
моб.: 0886 400 992
e-mail: office@incoves.com
Адрес: Централен офис - складова база
Варна, Западна промишлена зона, ул. "Перун" 1

16/07/2025

КРИОГЕНЕН ПРОХОДЕН ВЕНТИЛ ТИП 01301 СЪС ЗАПОЕНИ МЕДНИ КРАИЩА

Материал бронз CC491K
Налягане PN 50
Размер DN 10 - 50

условен размер	Dn	10	15	20	25	32	40	50
Обозначение на размера	X.	1012	1515	2022	2528	3235	4042	5054
Строителна дължина	FF	60	85	85	115	115	140	160
Височина	H	140	140	140	140	170	175	200
Външен диаметър на тръбата	RA	12.0	15.0	20.0	25.0	32.0	42.0	54.0
Дълбочина на муфата	Ь	6	6	8	8	10	13	20
Диаметър на маховика	B	80	100	100	100	125	125	125
Ключово разстояние	S1	10	10	10	10	13	13	13
Ключово разстояние	S2	30	30	30	30	36	36	36
Тегло	ca. kg	1,0	1,3	1,7	2,0	2,8	4,2	6,7
Коефициент Kvs	m3/h	1,6	4.3	6,7	11,5	12,1	22,6	37,1
Коефициент Cv	gal /min	1.9	5,0	7,8	13,4	14,1	26,3	43,2

тел. 052 725 370, 371, 372; моб.: 0886 400 992 Адрес: Централен офис - складова база
факс.: 052 511 246 e-mail: office@incoves.com Варна, Западна промишлена зона, ул. "Перун" 1
www.incoves.com