КРИОГЕНЕН ПРОХОДЕН ВЕНТИЛ ТИП 01311 С УДЪЛЖЕН ШПИНДЕЛ И ДРОСЕЛИРАЩА КЕГЛА СЪС ЗАПОЕНИ МЕДНИ КРАИЩА

Материал бронз CC491K
Налягане PN 50
Размер DN 10 - 50

ТЕХНИЧЕСКО ОПИСАНИЕ

Криогенни-спирателни и възвратно-спирателни вентили, PN50

- бронзово тяло и капак
- предварително напрегнат салник
- почистен и обезмаслен за работа с кислород

  - Арт.№ 01311.X.0018 (H=270mm) Вентили
  - Арт.№ 01311.X.0028 (H=370mm) Вентили

  - Арт.№ 01311.X.5018 (H=270mm) Възвратни вентили
  - Арт.№ 01311.X.5028 (H=370mm) Възвратни вентили

Сварни муфи за присъединяване на медни тръби съгл. DIN EN 12449 и ASTM B88

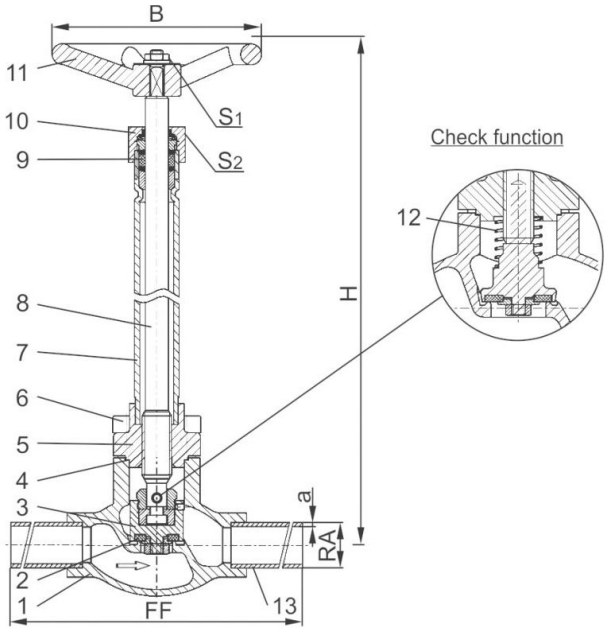

РАБОТЕН ФЛУИД / СРЕДА

С одобрение за газове, пари и втечнени криогенни газове и LNG.

ОПЦИИ

- запоени медни краища съгл. ISO 1127
- удължение H до 900 mm
- регулиращ клапан (с резбово присъединяване)

№	материали	Din en	Astm
1	Тяло	бронз CC491K	B 62 UNS C83600
2	Седло	тефлон PTFE / с графитен пълнеж (25%)	
3	Клапан	месинг CW614N	B 283 UNS C38500
4	Гарнитура на капака	тефлон PTFE	
5	Горна част	CC493K	B 505 UNS C93200
6	Болтове	1.4301/A2 A 194 B8	
7	Удължител	1.4541	A213 TP 321
8	Шпиндел	1.4301	A 276 Grade 304
9	Салников уплът.	графитно / тефлон PTFE	
10	Гайка салникова	месинг CW614N	B 283 UNS C38500
11	Маховик	алуминиева сплав	
12	Пружина	CW452K	B 159 UNS C51900
13	Запоени медни краища	CW024A	B 152 UNS C12200

спецификация	
Тип 05412	криогенен възвратен вентил PN 50
Присъединителни краища	запоени медни краища
Строителна дължина	заводска нормала
Присъединяване капака	фланцево
Изпълнение	прав
Присъединяване	на челна заварка
Задвижване	ръчно
Работна темп. [°C],	-196 °C до +120 °C
Препоръчителна темп. [°C],	-60 °C до +120 °C

ИНКОВЕС ЕООД промишлена спирателна и регулираща арматура

тел. 052 725 370, 371, 372; моб.: 0886 400 992 Адрес: Централен офис - складова база
факс.: 052 511 246 e-mail: office@incoves.com Варна, Западна промишлена зона, ул. "Перун" 1
www.incoves.com

31/07/2025

КРИОГЕНЕН ПРОХОДЕН ВЕНТИЛ ТИП 01311 С УДЪЛЖЕН ШПИНДЕЛ И ДРОСЕЛИРАЩА КЕГЛА СЪС ЗАПОЕНИ МЕДНИ КРАИЩА

Материал бронз CC491K
Налягане PN 50
Размер DN 10 - 50

номинален размер	**Dn**	**10**	**15**	**20**	**25**	**32**	**40**	**50**
Размерен код	.X.	X=DNRA. Пример: клапан DN15 за медно краища RA018mm. X=1518						
Строителна дължина	FF	60	85	85	115	115	140	160
Височина	H	270 mm до 370 mm						
Външен диаметър на резбата-Ø	RA	в зависимост от поръчката						
Дълбочина на муфата	b	6	6	8	8	10	13	20
Маховик-Ø	B	100	100	100	100	125	125	125
Размер на шестостена	S1	7	7	7	7	10	10	10
Размер на шестостена	S2	30	30	30	30	36	36	36
Тегло	ca. kg	1.4	1.7	2.1	2.4	3.3	4.7	7.2
Kvs-стойност	m3/h	1.6	4.3	6.7	11.5	12.1	22.6	37.1
Cv-стойност	gal/min	1.9	5.0	7.8	13.4	14.1	26.3	43.2

тел. 052 725 370, 371, 372; моб.: 0886 400 992 Адрес: Централен офис - складова база
факс.: 052 511 246 e-mail: office@incoves.com Варна, Западна промишлена зона, ул. "Перун" 1
www.incoves.com