САМОЗАТВАРЯЩ ВЕНТИЛИ КОВЪК ЧУГУН ФЛАНЦЕВИ ПРАВ С РЪЧКА DIN PN 16

Материал	ковък чугун EN-JS1025; DIN GGG40.3
Налягане	PN 16
Размер	DN 15 - 80

ТЕХНИЧЕСКИ ХАРАКТЕРИСТИКИ

Самозатварящите вентили се използват най-често във водните или горивни системи, в които вентилите стоят нормално отворени и могат да се активират чрез ръчка, която освобождава пружина затваряща вентила. Освен това, вентилите могат да се използват и като обикновенни спирателни вентили, като се затварят с щатния маховик. Уплътнение - метал / метал.

РАБОТНИ ФЛУИДИ / СРЕДА

Вода, термично масло, горива, масла, запалими хидравлични масла, негорими хидравлични масла, петрол, питателна вода за котли, кондензат и морска вода.

ИЗПЪЛНЕНИЕ

Други материали по запитване

• Стомана 1.0619
• Различни стандарти на фланцево присъединяване - ANSI / JIS

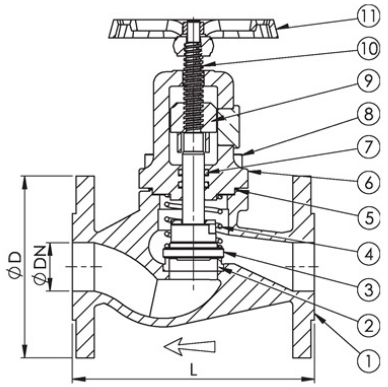

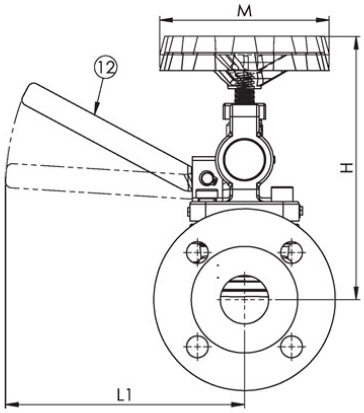

No.	детайли	материали
1	Тяло	ковък чугун EN-JS1030 (GGG40)
2	Седло	неръждаема ст. 1.4301 (AISI304)
3	Клапан	неръждаема ст. 1.4301 (AISI304)
4	Пружина	пружинна стомана SH (1084 ASTM A713)
5	Гарнитура	гума-армирана
6	Капак	ковък чугун EN-JS1030 (GGG40)
7	О-пръстен	FPM/FKM
8	Крепеж	8.8 FZB
9	Гайка	месинг CW617N (Ms58)
10	Шпиндел	неръждаема ст. 1.4301 (AISI304)
11	Ръчно колело	сив чугун EN-JL1040 (GG25)
12	Ръчка	неръждаема ст. 1.4301 (AISI304)

спецификация	
Стандарт	DIN
Присъединяване	ISO 7005-2, ASME B16.42
Строителна дължина	ISO 5752, серия 1
Присъед. на капака	болтово
Изпълнение	прав
Присъединяване	фланцево
Управление	ръчно с колело / самозатварящ
Задвижване	многооборотно
T макс. °C 120 °C Bar	16 Bar
T макс. °C 180 °C Bar	10 Bar

ИНКОВЕС ЕООД промишлена спирателна и регулираща арматура

тел. 052 725 370, 371, 372; моб.: 0886 400 992 Адрес: Централен офис - складова база
факс.: 052 511 246 e-mail: office@incoves.com Варна, Западна промишлена зона, ул. "Перун" 1
www.incoves.com

САМОЗАТВАРЯЩ ВЕНТИЛИ КОВЪК ЧУГУН ФЛАНЦЕВИ ПРАВ С РЪЧКА DIN PN 16

Материал ковък чугун EN-JS1025; DIN GGG40.3
Налягане PN 16
Размер DN 15 - 80

Dn	Pn	фланци/pn	L	D	L1	H	M	тегло (kg)
15	PN 16	PN 16	130	95	166	185	120	4.2
20	PN 16	PN 16	150	105	166	185	120	4.7
25	PN 16	PN 16	160	115	168	195	120	5.6
32	PN 16	PN 16	180	140	168	194	120	7.1
40	PN 16	PN 16	200	150	201	217	140	10
50	PN 16	PN 16	230	165	204	217	140	12
65	PN 16	PN 16	290	185	278	254	140	17
80	PN 16	PN 16	310	200	285	259	160	24

тел. 052 725 370, 371, 372; моб.: 0886 400 992 Адрес: Централен офис - складова база
факс.: 052 511 246 e-mail: office@incoves.com Варна, Западна промишлена зона, ул. "Перун" 1
www.incoves.com